nola®

Stadsbänken
Bänk

Design Olle Anderson

Stadsbänken är en allroundmöbel med självklar plats i den offentliga miljön. Bänken kan fås i en rad varianter och utföranden. Med eller utan armstöd, lång eller kort, med eller utan rygg samt i de flesta vinklade former. Standardmaterial är täcklaserad furu eller oljad ek. Standardfärger är grön eller rödbrun. Se sektionsritningar och utbyggnadsprinciper. Till stadsbänken finns också ett bord i samma träslag och färger som bänken. Stadsbänken blivit godkänd i Svanens Husportal och är miljöbedömd via Byggvarubedömningen

ZERTIFIZIERUNG

BYGGVARU BEDÖMNINGEN

Kan brandskyddsbehandlas

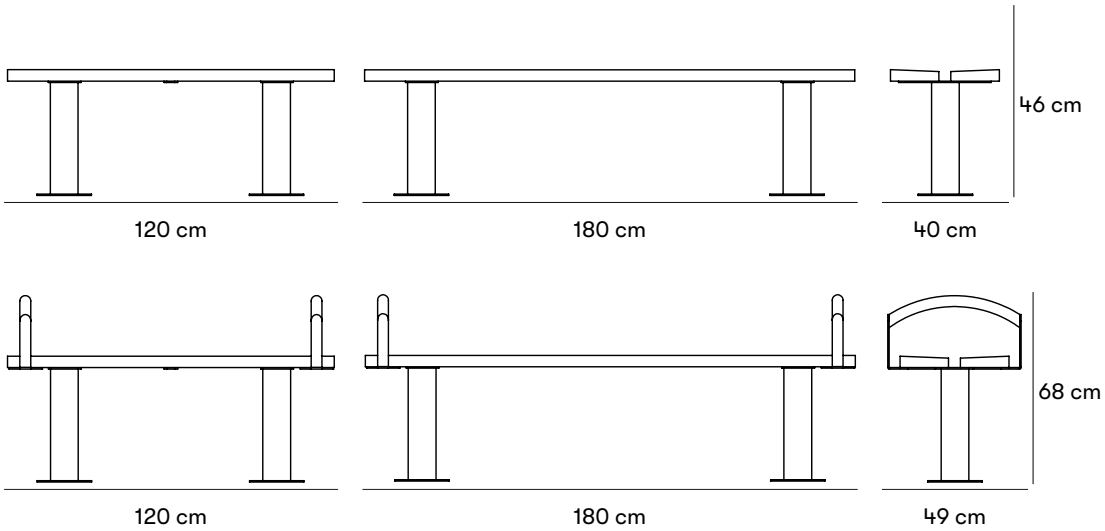

Gewichte und Maße

Artikelnummer und Kombinationen

U18-50 Stadsbänken Bänk, längd 120 cm, virke i oljad ek.
U18-51 Stadsbänken Bänk, längd 180 cm, virke i oljad ek.
U19-70 Stadsbänken Bänk, längd 120 cm, virke furu.
U19-71 Stadsbänken Bänk, längd 180 cm, virke i furu.
U19-34 Armstöd för Stadsbänken Bänk, 1 st, svartlackerat RAL 9005.
-
U18-57 Stadsbänken Trädbänk, sexkantig, virke i oljad ek.
U19-77 Stadsbänken Trädbänk, sexkantig, virke i furu.

Nach der Produktnummer angeben

MATERIALIEN UND OBERFLÄCHENBEHANDLUNG

LIN für mit linax imprägniertes kiefernholz.
G för täcklaserad furu ljusgrön.
R för täcklaserad furu rödbrun.
C för valfri kulör annan än standard, startkostnad tillkommer.

FARBE AUF STAHL

RAL 9005
C för valfri kulör på stål annan än standard, mot tilläggskostnad.

ANDERES

EBH för bredare sits.
ARM för Stadsbänken Bänk med armstöd.
Kan brandskyddsbehandlas, mot tilläggskostnad.
För brandskyddsbehandling kontakta Nola.

INSTALLATIONSWEISE

M für im boden befestigt.
N für oberflächenmontage.
V für an der wand montiert.
F för fristående stativ.

Standardfarben

RAL 9005
NCS S 4550-Y80R (Röd)
NCS S 6010-G10Y (Grön)

Materialien und Oberflächenbehandlungen

Kiefernholz
Nolas Kiefer ist von hoher Qualität und stammt aus nachhaltiger Forstwirtschaft. Kiefer ist eine umweltfreundliche, heimische Holzart. Beschädigtes oder unbehandeltes Kiefernholz wird durch Zersetzungsprozesse recht leicht angegriffen, daher ist es besonders wichtig, beschädigte Oberflächen zu reparieren.

Eiche
Eiche ist ein schweres, hartes und durchschnittliches Holz. Mäßig formstabil bei Feuchtigkeitsveränderungen. Eichenholz wird schwarz, wenn es längere Zeit Feuchtigkeit oder Nässe ausgesetzt ist. Die übrigen Eigenschaften des Holzes werden dadurch jedoch nicht beeinträchtigt. Dank seiner Härte und Zähigkeit eignet sich das Eichenholz für Möbel und andere Anwendungen in exponierten Umgebungen.

Decklack auf Wasserbasis
Die Decklasur von Holz erfolgt mit einer wasserbasierten Decklasur. Eine Farbe auf Wasserbasis, die schonender für die Umwelt ist. Bei normalem Gebrauch weist der Lack eine gute Verschleißfestigkeit und lange Haltbarkeit auf.

Linax
Nach dem traditionellen Holzschutz nach NTR AB wird das Holz in heißem Leinöl mit oder ohne Farbpigmente unter Vakuum gekocht. Das Öl wird auf allen sechs Seiten in die Oberflächen eingekocht, was die Feuchtigkeitsaufnahme im Holz verringert und ein langfristig formstabiles Produkt ergibt. Das Ergebnis ist ein getrocknetes Produkt mit guter Fäulnisresistenz und langen Wartungsintervallen.

Holzöl
Holzöl schützt gut vor den Belastungen des Außenklimas und unterstreicht gleichzeitig die natürliche Optik und Eigenschaften des Holzes.

Stahl
Nola verwendet in seinen Produkten hochwertigen Stahl mit guter Festigkeit. Stahl rostet unbehandelt und muss daher oberflächenbehandelt werden.

Elektroverzinkung
Elektrogalvanisierung (auch Elektroverzinkung genannt) bietet Korrosionsschutz durch Freisetzung eines Zinkions. Es entsteht durch eine Zinkschicht auf dem Stahl mittels elektrischem Strom.

Pulverbeschichtung
Bei der Pulverbeschichtung handelt es sich um eine Beschichtung, die als rieselfähiges, trockenes Pulver aufgetragen wird. Im Gegensatz zu herkömmlichen Flüssiglacken wird Pulverlack meist elektrostatisch aufgetragen und anschließend unter Hitze oder ultraviolettem Licht ausgehärtet. Das Ergebnis ist eine gleichmäßige, strapazierfähige Farboberfläche mit dem gewünschten Glanzgrad.

Montage und Befestigung

Freistehend
Freistehendes Produkt, das direkt auf dem Untergrund platziert wird.

Im Boden befestigt
Im Boden befestigt. Verlängertes Rohr, das in den Boden eingegossen wird.

Oberflächenmontage
Befestigung mit Schraube oberirdisch, im Boden oder im Betonfundament. Schrauben nicht im Lieferumfang enthalten.

An der Wand montiert
Mit Standbein/Wandhalterung verschraubt.

Wandbefestigung nicht im Lieferumfang enthalten.

Levereras i delar.

Pflege und Wartung

Oljad ek

Oljad ek bör oljas 2 ggr per år för bästa skydd. Ett bra underhåll kan aldrig helt förebygga att fläckar uppstår, men ek som inte underhålls blir svartare och grånar fortare, den har dock fortfarande väldigt lång livslängd. Vid om oljning av produkter bör en finkokt olja som tränger in i trät väljas framför en filmbildande olja.

Deckglasiertes Kiefernholz – auf Wasserbasis
Produkte aus lasiertem Kiefernholz müssen regelmäßig mit Alkydfarbe gepflegt werden. Wartungsintervalle ca. 1 Mal pro Jahr. Beschädigungen und Risse sollten umgehend repariert werden. Ausbesserungslacke auf Sprühverpackungen sind in Standardfarben auf Bestellung erhältlich.

Mit Linax imprägniertes Kiefernholz
Linax ist eine Imprägnierung auf Leinölbasis, die eine besonders lange Haltbarkeit im Außenbereich bietet und der Imprägnierungsklasse AB entspricht. Das imprägnierte Holz vergraut mit der Zeit, weshalb es bei Bedarf nachgeölt werden sollte. Verwenden Sie für imprägnierte Materialien ein Öl auf Leinölbasis.

Pulverbeschichteter Stahl
Pulverbeschichtete Produkte können mit Alkydlack ausgebessert werden.

Lesen Sie mehr über unsere Wartungs- und Pflegehinweise unter nola.se/de/pflege/

Versionen

Bänken kan fås i en rad varianter och utföranden.
Med eller utan armstöd, lång eller kort, med eller utan rygg samt i de flesta vinklade former.
Standardmaterial är täcklaserad furu eller oljad ek.
Standardfärger är grön eller röd.

Charakter

Flexibel allroundmöbel med många möjligheter.

Designer
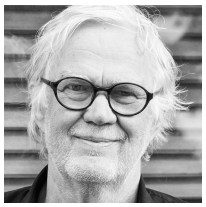
Olle Anderson